# PIANO TERRA

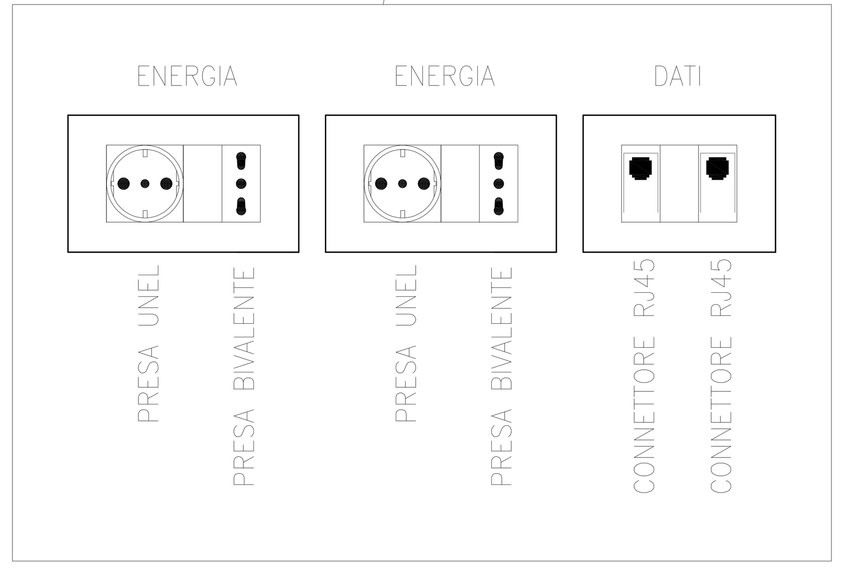


PARTICOLARE POSTAZIONE DI LAVORO – SIGLA DI RIF. IN PLANIMETRIA (PL00)

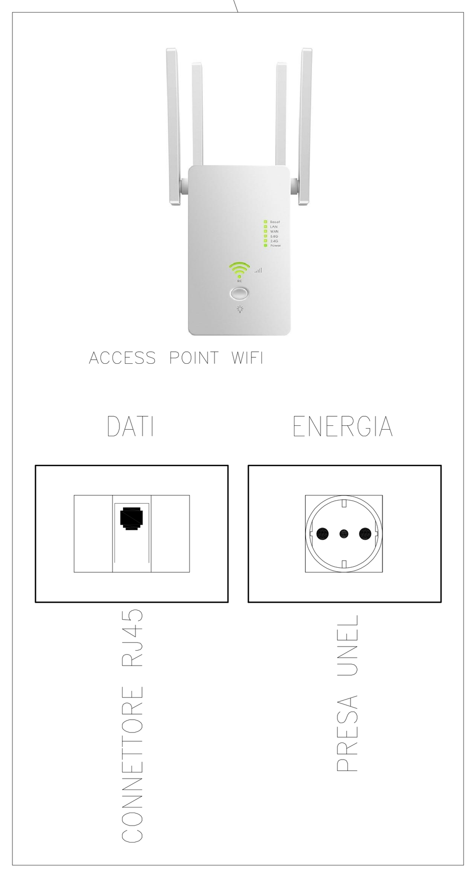


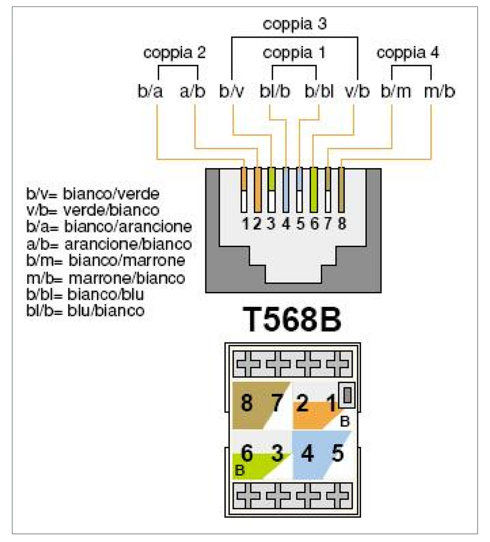


SCHEMA CABLAGGIO PRESA RJ45 (TIPO B)

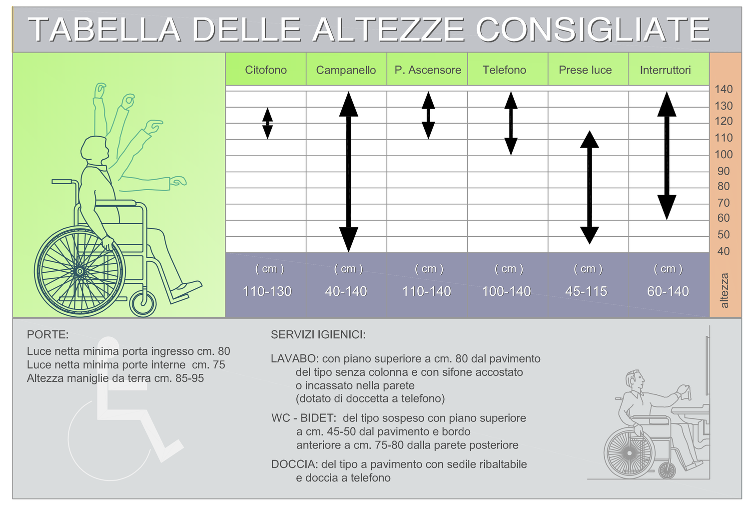


N.B.
Come indicato dalla Norma CEI 64-52, le prese a spina dovranno essere installate ad un'altezza non inferiore a 120 cm in tutti i locali a cui possono accedere i bambini.

## LEGENDA SIMBOLI

| Simbolo | Descrizione | Simbolo | Descrizione |
|---|---|---|---|
| | Presa UNEL | | Rivelatore di fumo installato in controsoffitto |
| | Lampada di emergenza S.E. | | Rivelatore di fumo |
| | Corpo illuminante a sospensione LED (1mt) 25W | | Centralino sistema campanella scuola |
| | Corpo illuminante a sospensione LED (2mt) 31W | | Campanella scolastica |
| | Pulsante di tacitazione | | Pulsante di sgancio |
| | Pulsante a tirante | | Allarme ottico/acustica per WC disabili |
| | Pulsante componibile | | Contatore Ente distributore |
| | Pulsante comando luci con dimmer elettronico | | Postazione citofonica interna |
| | Interruttore funzionale componibile | | Quadro elettrico |
| | Postazione citofonica esterna | | Proiettore da parete |
| | Condutture ascendente/discendente | | Punto luce a parete |
| | Postazione di lavoro | | Presa interbloccata 3P+N+T con fusibili |
| | Faretto led 21W da incasso | | Presa interbloccata 2P+T 16A con fusibili |
| | Faretto led 11W da incasso | | Presa bivalente 10/16A |
| | Plafoniera Led stagna 34W | | Presa dati |
| | Led panel 600x600 da incasso 35W | | Presa TV |
| | Multisensore presenza e luminosità | | Punto di alimentazione a terra utenza fissa |
| | Rivelatore di presenza accensione luci | | Punto di alimentazione utenza fissa |
| C.R.I. | Centrale impianto rivelazione e allarme incendi | | Punto di alimentazione COLLETTORE RADIANTE |
| | Pulsante manuale di segnalazione allarme incendio | | Punto di alimentazione POMPA DI CALORE ACS |
| ALL | Allarme ottico/acustico incendio | | Punto di alimentazione POMPA DI RICIRCOLO |
| | Spia segnalazione per rivelatore di fumo nel controsoffitto | | Punto di alimentazione POMPA DI CALORE ACS |
| | Rivelatore di calore | | Punto di alimentazione TAPPARELLE MOTORIZZATE |

Città di Tortona
Provincia di Alessandria
www.comune.tortona.al.it

Corso Alessandria, 62 - 15057 Tortona (AL) - P. IVA n. 0038460 006 0 - Tel. 01318641 - Fax 0131864402

**Settore Lavori Pubblici e CUC** **Ufficio Progetti**

**PIANO NAZIONALE DI RIPRESA E RESILIENZA - PNRR**
**M5 - Inclusione e coesione**
**M5C2 - Infrastrutture sociali, famiglie, comunità e terzo settore**
**M5C2.2 - Rigenerazione urbana e housing sociale**
**M5C2.2.1 - Investimenti in progetti di rigenerazione urbana, volti a ridurre situazioni di emarginazione e degrado sociale**

**RIGENERAZIONE URBANA: AREA SCOLASTICA DISMESSA DI VIALE KENNEDY – NUOVA SEDE SCUOLA PRIMARIA "SALVO D'ACQUISTO" – PNRR M5C2.2.1**
**codice CUP J31B21001460001**
**intervento di**
**REALIZZAZIONE DI NUOVO FABBRICATO SCOLASTICO SCUOLA PRIMARIA "SALVO D'ACQUISTO"**

Finanziato dall'Unione europea
NextGenerationEU

**Progetto Esecutivo**
(art. 23, c. 7, del D.Lgs. n. 50/2016)

**Responsabile del procedimento:**
Ing. Laura LUCOTTI

**R.T.P. - Progettisti:**

PROGETTAZIONE ARCHITETTONICA: COLUCCI&PARTNERS Architettura – Arch. Giuseppe Colucci, Arch. Giulio Colucci, Arch. Matteo Becucci; STUDIO VOARINO CAIRO - Ingegneri Associati – Ing. Daniele Voarino

COLLABORATORI ALLA PROGETTAZIONE ARCHITETTONICA: Ing. Arch. Federico Benvenuti, Arch. Martina Fadanelli, Arch. Giada Fiumanò, Arch. Elia Zoppi

PROGETTAZIONE STRUTTURALE: H.S. INGEGNERIA s.r.l. – Ing. Paolo Pucci

PROGETTAZIONE IMPIANTI: M.P.S. Studio Associato
- Impianti Termomeccanici – P.I. Luca Pollari
- Impianti Elettrici e Speciali – P.I. Yuri Demi
- Prevenzione Incendi: – P.I. Ignazio Pollari

CONSULENTE REQUISITI ACUSTICI PASSIVI: STUDIO SILENCE PROJECT – Agr. Dott.ssa Irene Menichini

MARZO 2023

**Elaborato:**
L010_PE_IE_01_G_R00_Impianto elettrico piano terra